СТАНДАРТ М1

НА ОДИНОЧНОМ КАРКАСЕ

из Альбома типовых технических решений Техносонус и НИИСФ
версия ТС/01.2020/РД/С/R4 тип ТС-1.3

комплектующие:

Профиль АкустикГипс Усиленный ПН 50/40
Профиль АкустикГипс Усиленный ПС 50/50
Лента вибродемпфирующая V-100
Лента уплотнительная
Панель АкустикГипс М1
АкустикГипс ГКЛЗ 12.5 мм
Плита шумопоглощающая СтопЗвук БП/Эко
Дюбель-гвоздь ТС-ДГ 6/60 · Виброшайба
Саморезы ТС-XTN 3.9x38, ТС-XTN 3.9x55, ТС-ММ 4.2-13
Герметик Сонетик виброакустический
Клей Баутгер

ТОЛЩИНА СИСТЕМЫ
114 мм

СНИЖЕНИЕ ВОЗДУШНОГО ШУМА
Rw = 60 дБ

Современная эффективная система звукоизоляции для разделения двух помещений друг от друга. Применяется в гостиницах, кабинетах, переговорных, производственных цехах и т.п. Обеспечивает помещение максимальной защитой от проникновения воздушного шума.

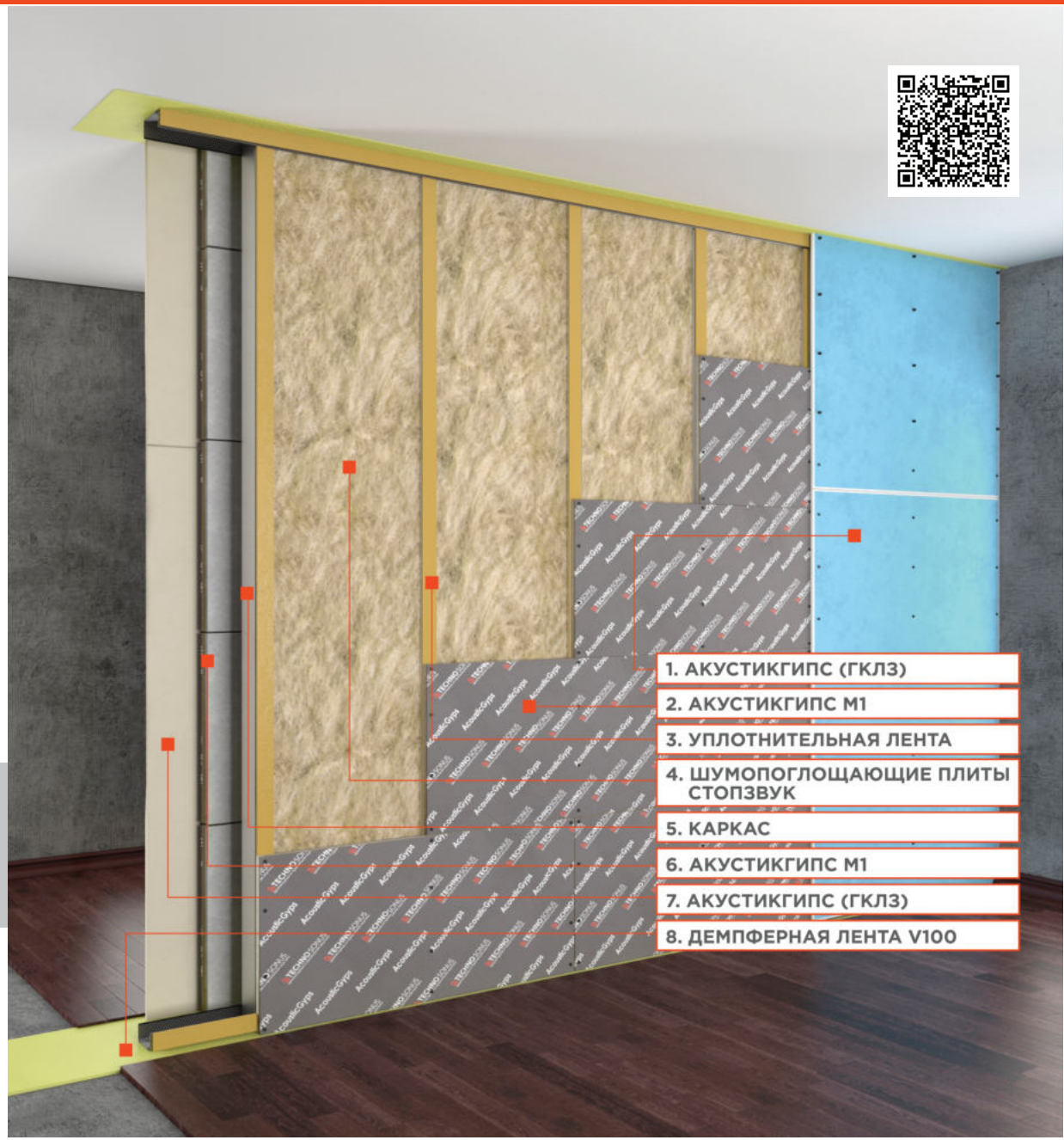

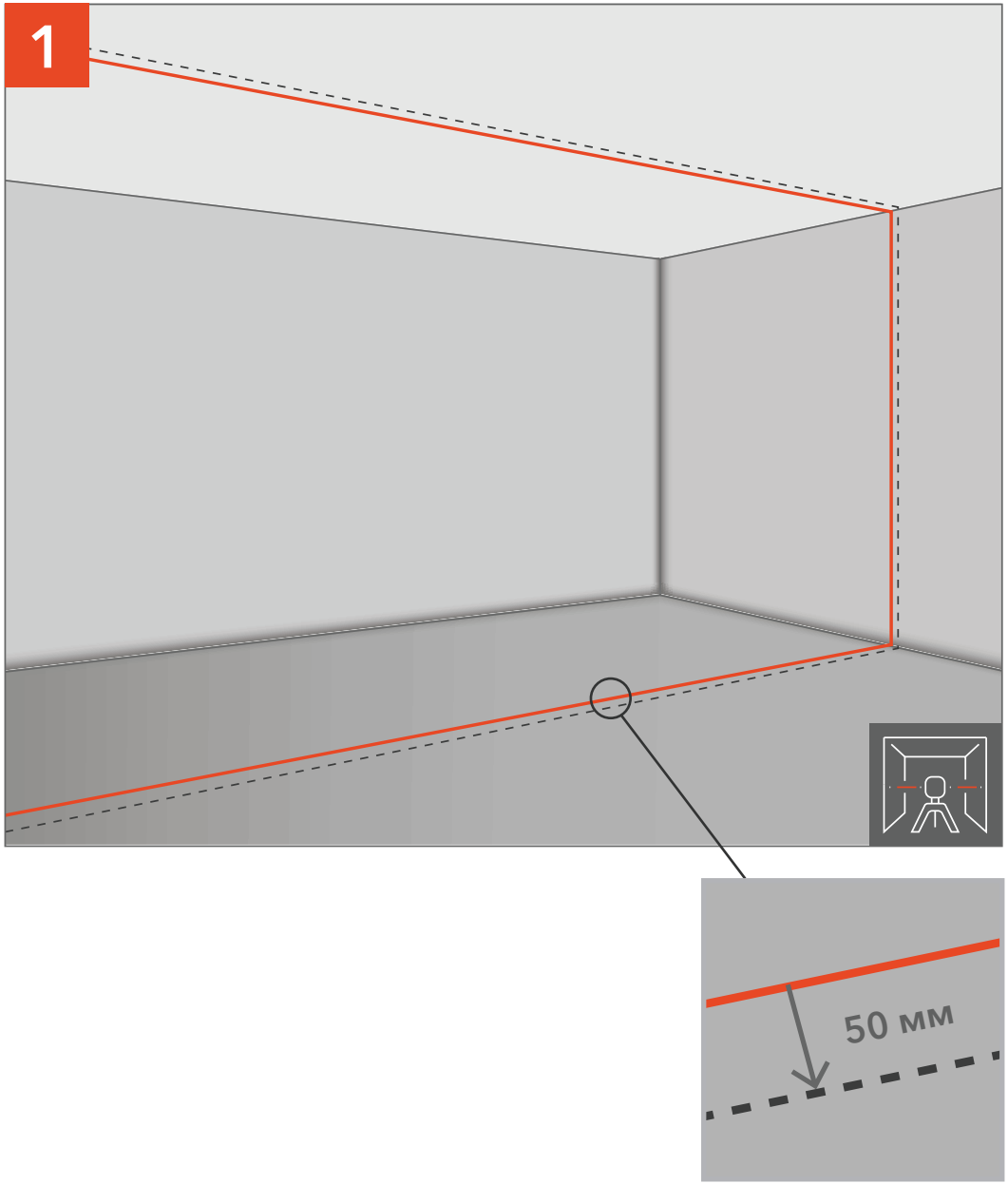

Делаем разметку осевой линии перегородки.

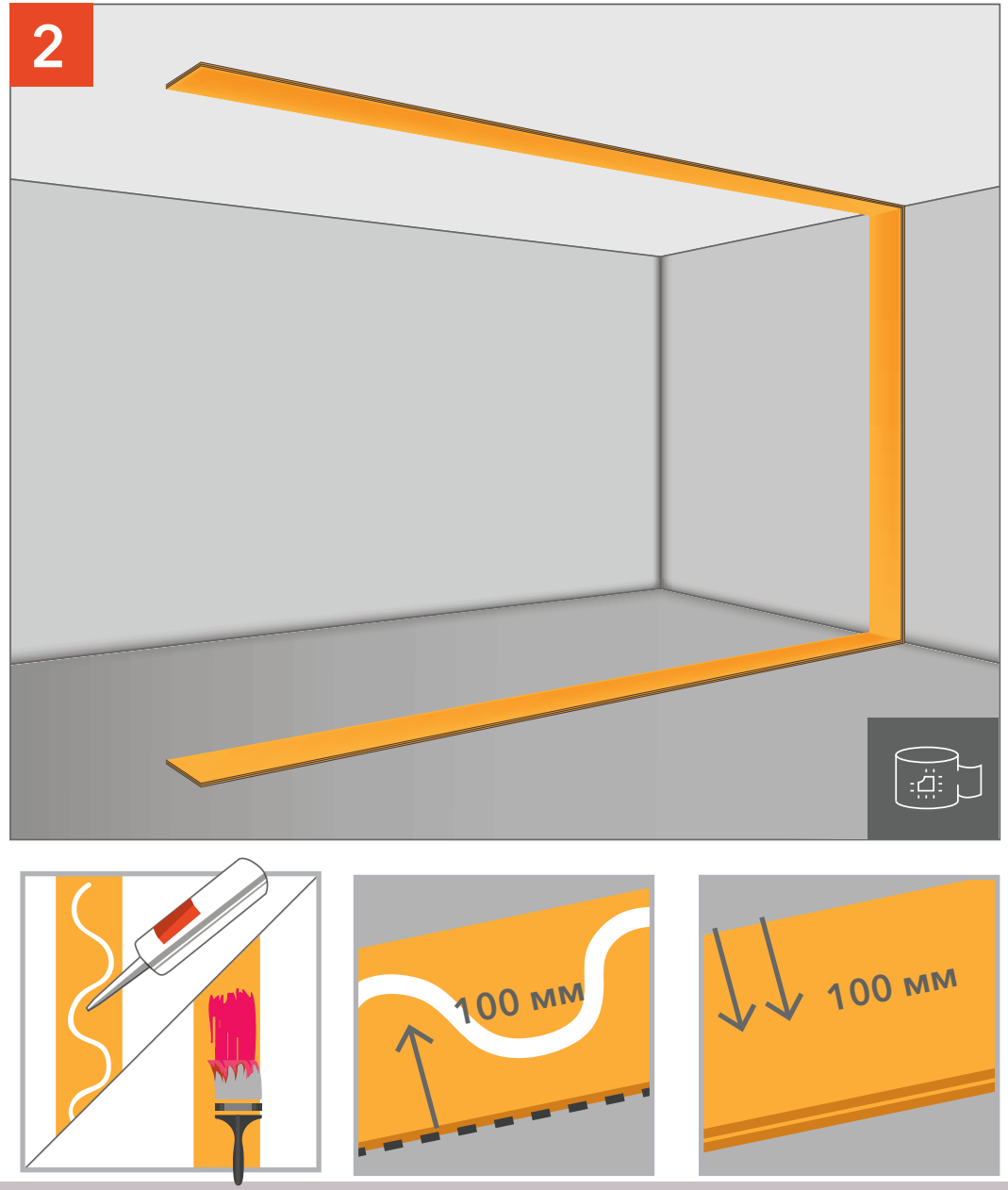

Наклеиваем ленту Стопзвук V100 в два слоя с помощью виброакустического герметика Сонетик или клея Баутгер.

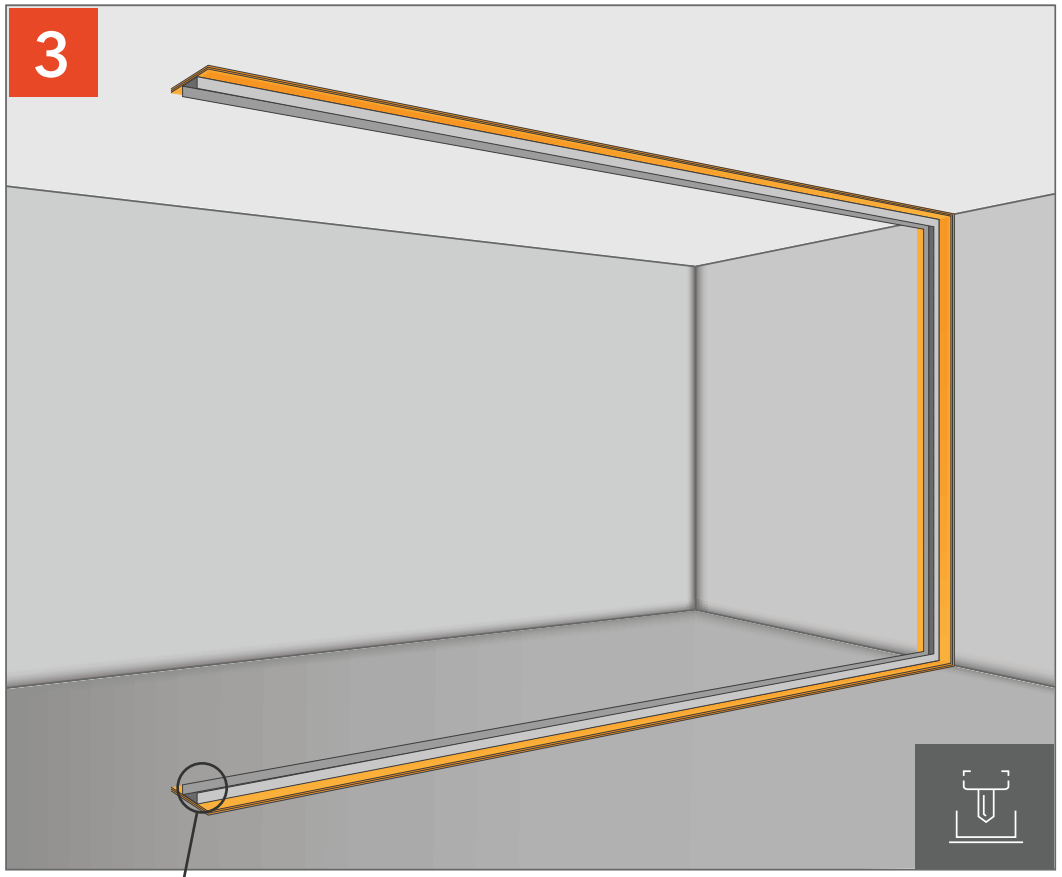

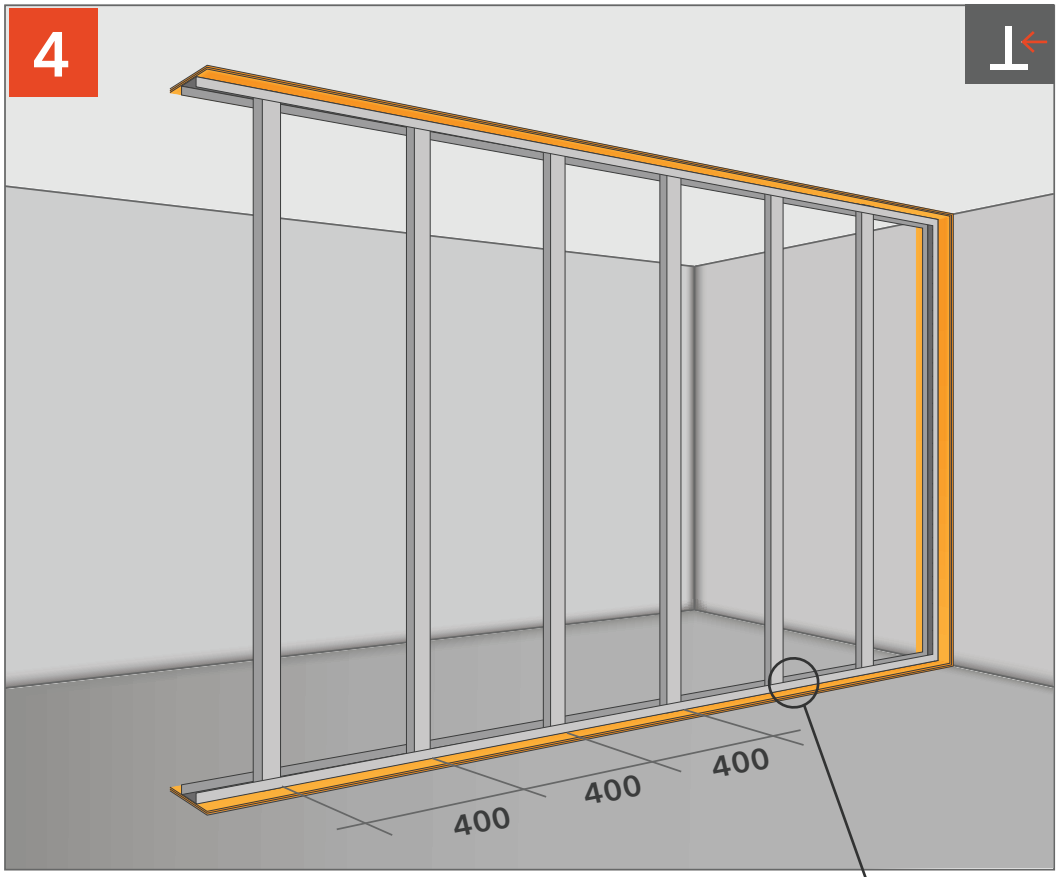

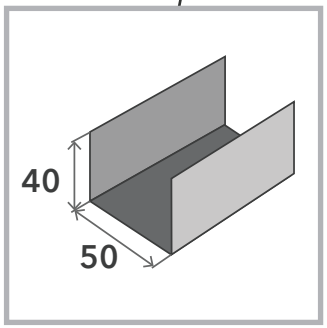

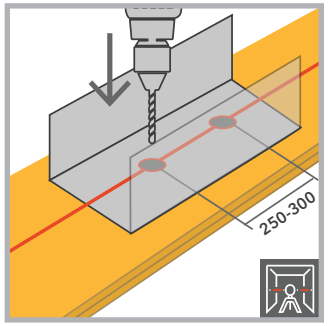

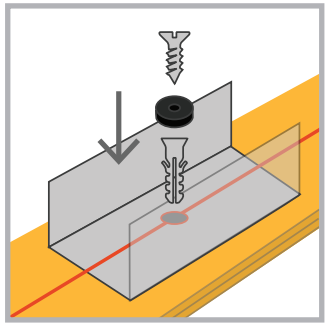

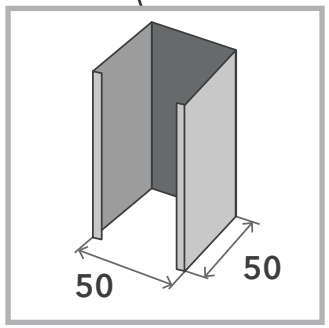

Крепим профиль ПН с шагом 250-300 мм между дюбелями.

Устанавливаем профиль ПС с шагом 400 мм.

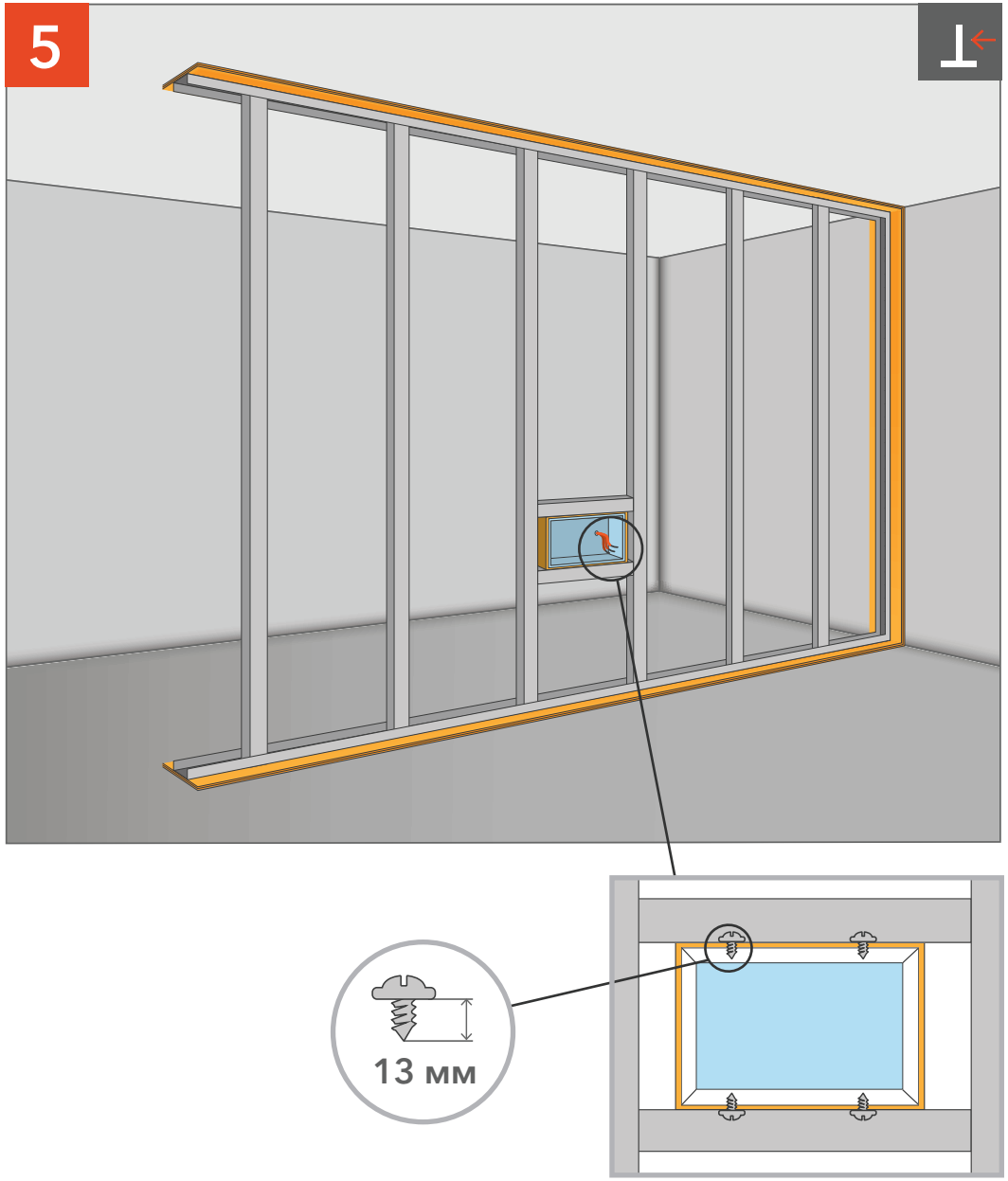

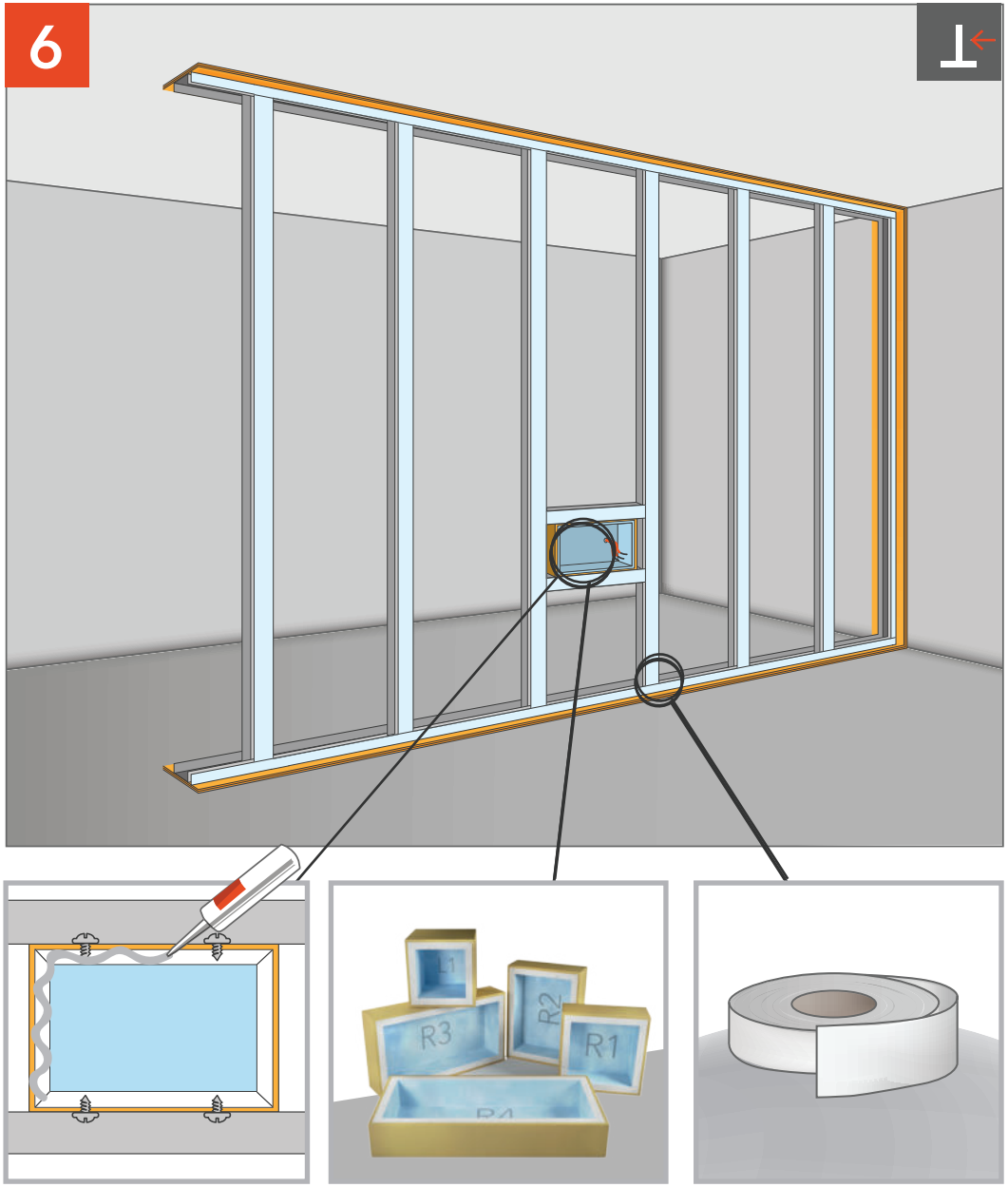

Устанавливаем подрозетник АкустикГипс Бокс в заранее подготовленный каркас из профиля.

Оклеиваем каркас демпферной лентой.
На поверхность подрозетника наносим виброакустический герметик Сонетик.

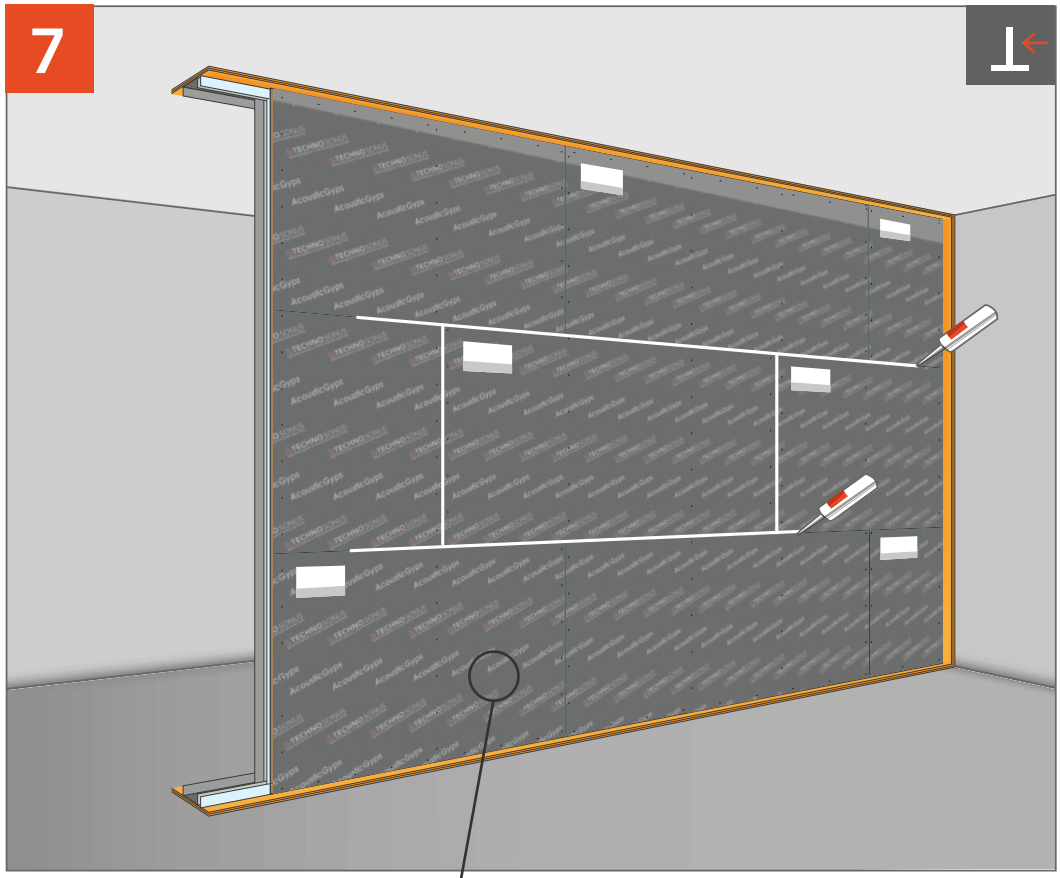

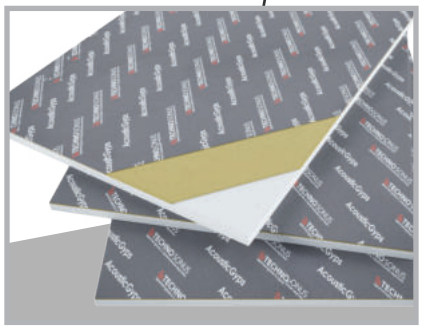

Крепим панели АкустикГипс М1, заполняя соединения виброакустическим герметиком Сонетик.

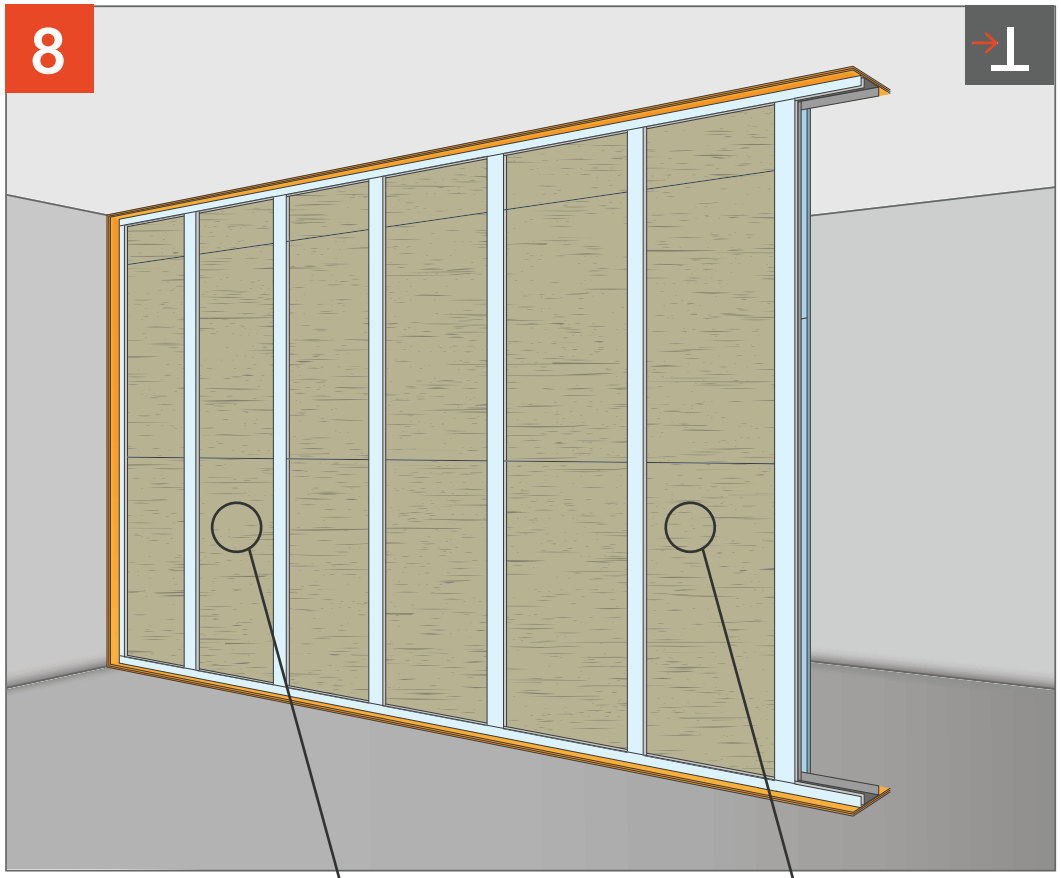

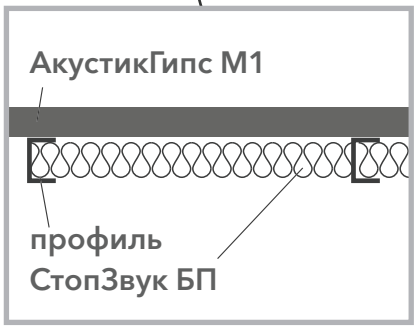

Заполняем каркас плитами СтопЗвук БП.

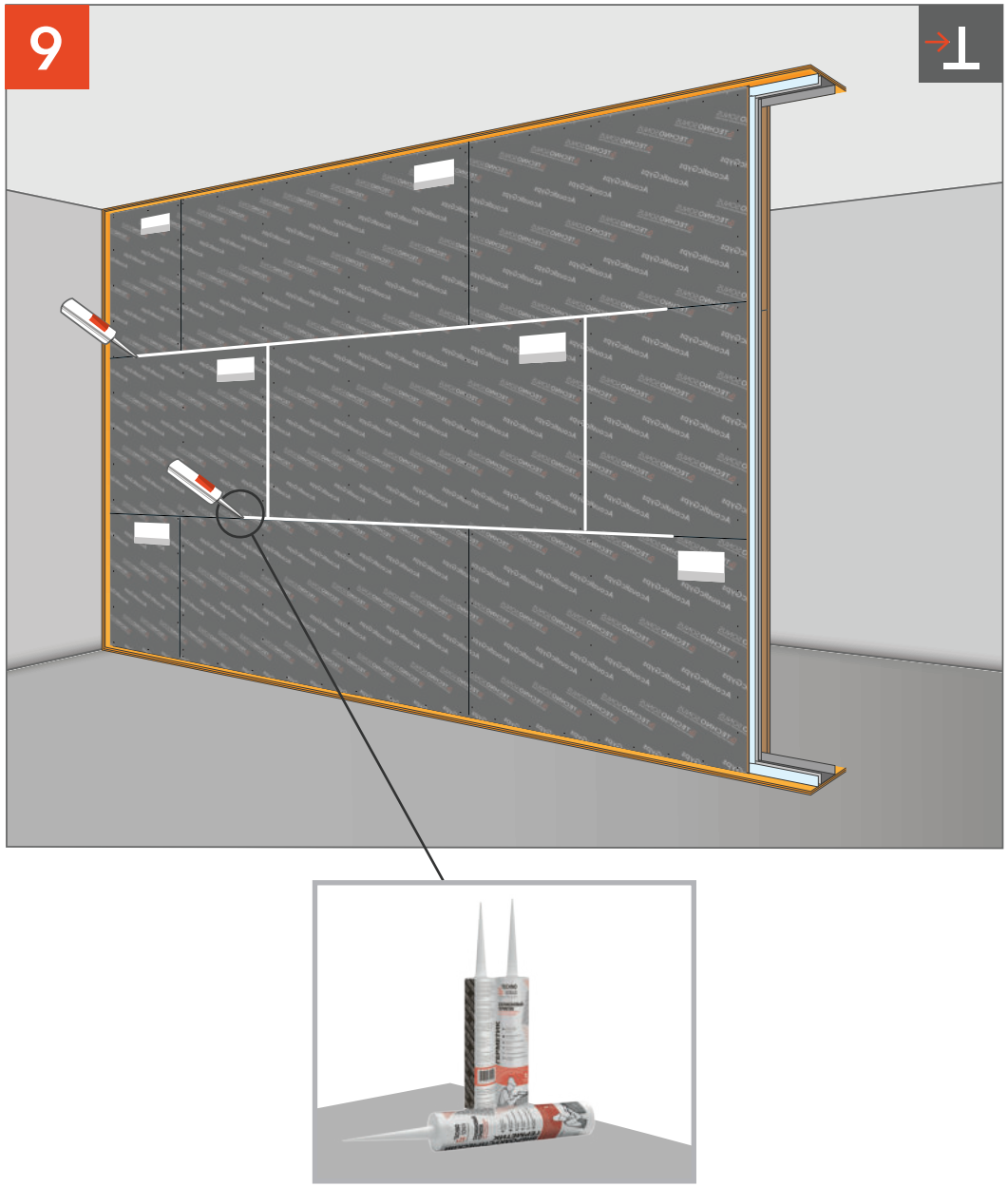

Крепим панели АкустикГипс М1, заполняя соединения виброакустическим герметиком Сонетик.

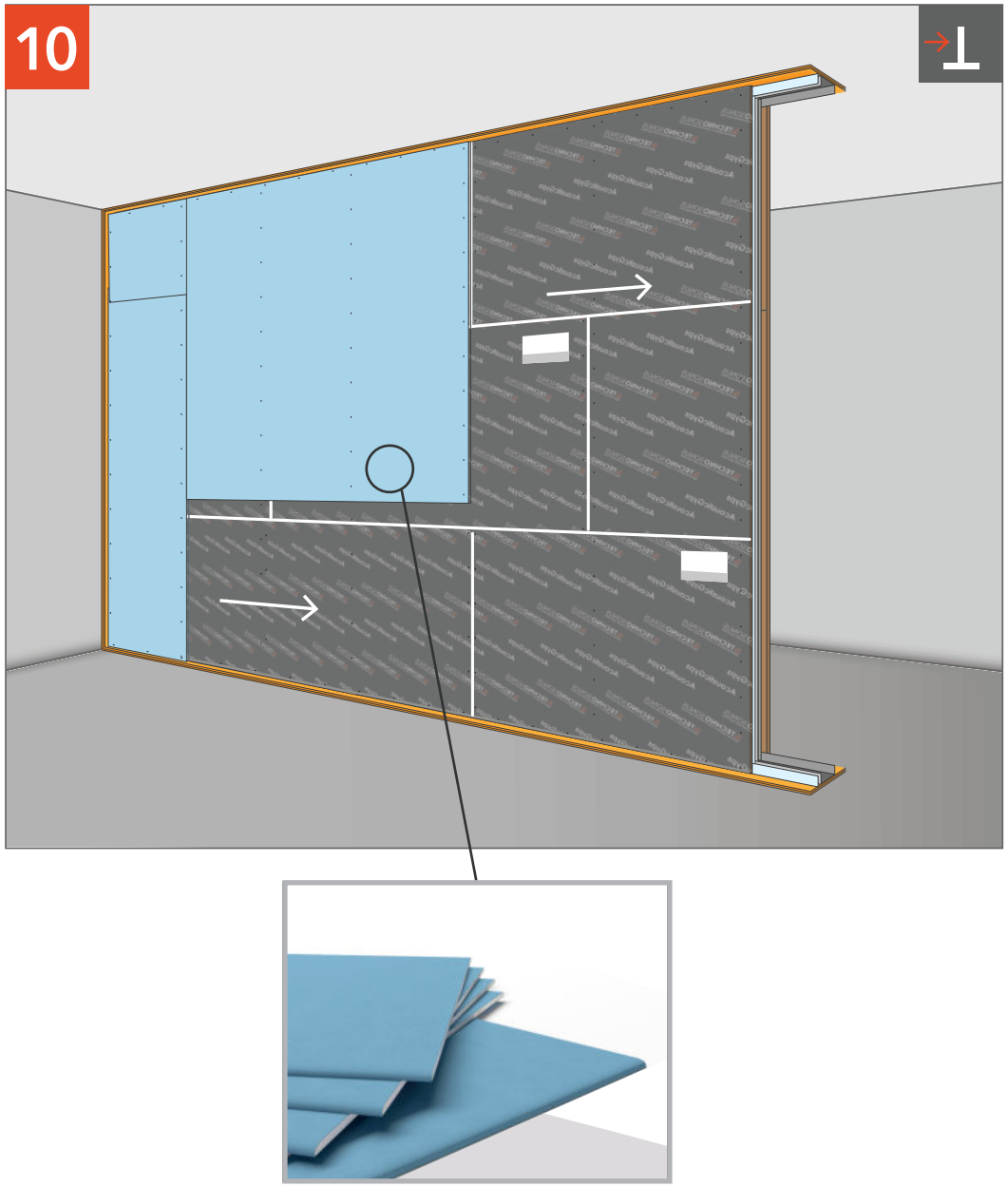

Обшиваем слоем АкустикГипс ГКЛЗ.

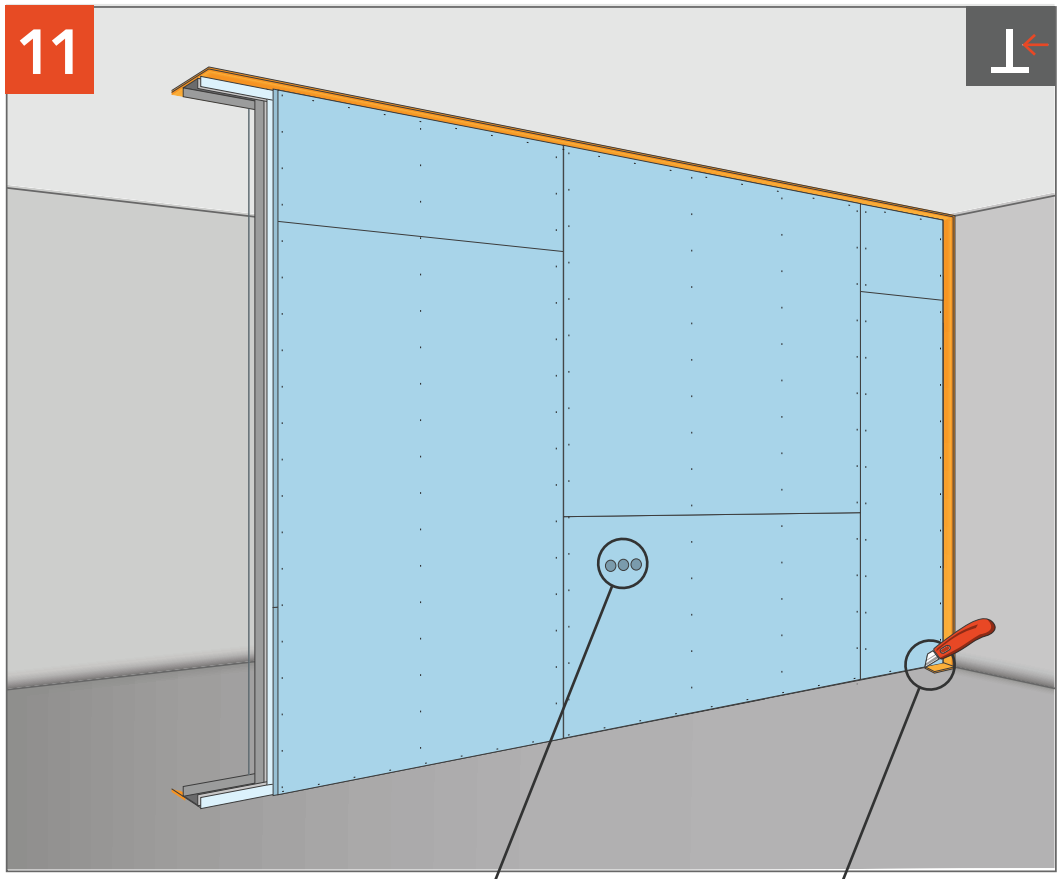

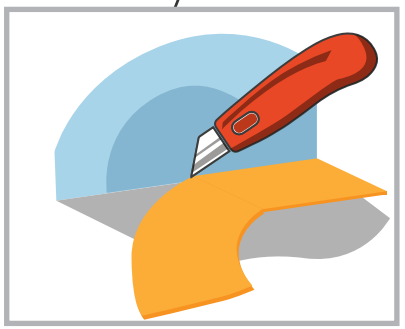

Удаляем излишки ленты СтопЗвук V100.

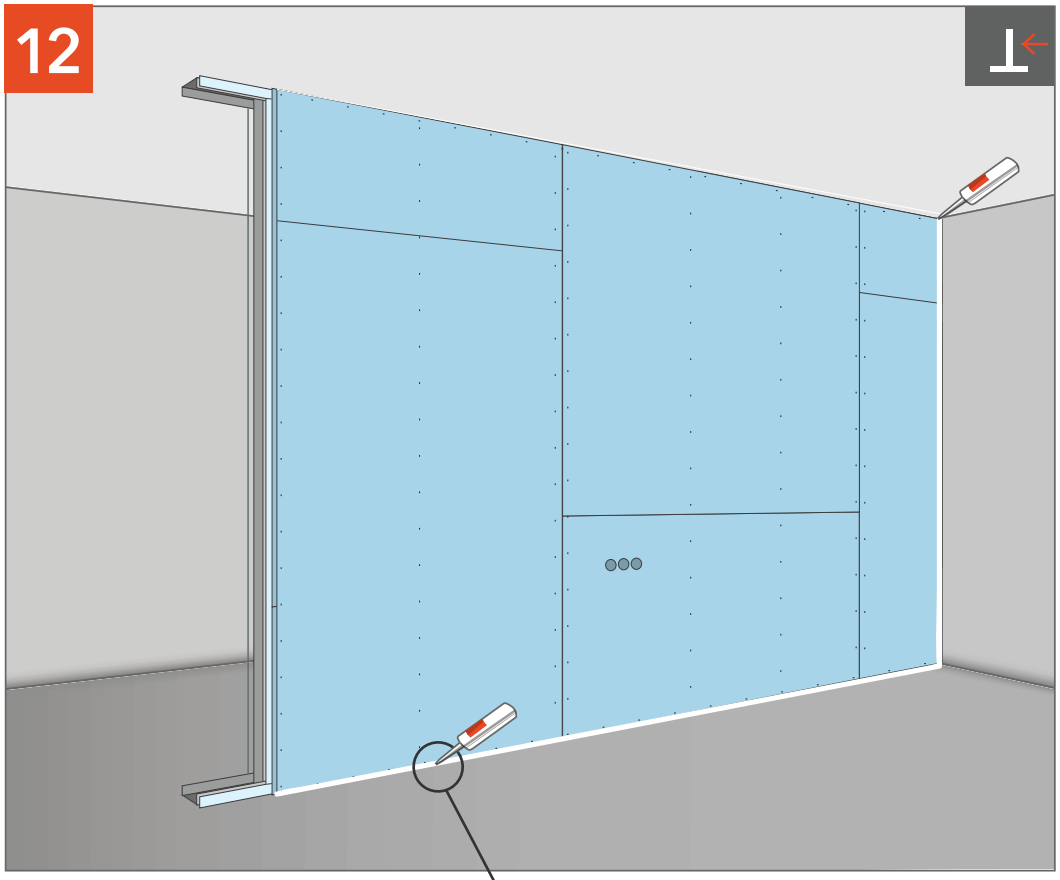

Промазываем периметр виброакустическим герметиком Сонетик.

ТОЛЩИНА СИСТЕМЫ
114 мм

СНИЖЕНИЕ ВОЗДУШНОГО ШУМА
Rw = 60 дБ